DRUCKKAMMER & MUSIK-HORN LAUTSPRECHER

ALARM-100T

Druckkammer-Lautsprecher für Außenanwendung
in Aluminium mit 100 Watt Leistung

ELKO SCHMID
Elektroakustische Komponenten

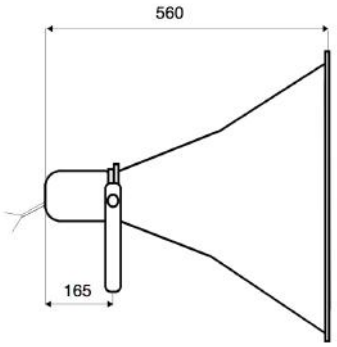

TECHNISCHE DATEN	ALARM-100T
Lautsprecher:	Druckkammer
Leistungsaufnahme:	100V-100-50W
Übertragungsbereich:	150-10 000 Hz
Schalldruck 1W/1M max.:	110 dB
Schalldruck 100W/1M max.:	130 dB
Abstrahlverhalten:	180° (2kHz)
Maße:	520 mm x 560 mm
Gewicht:	ca. 5,2 kg
Material:	Aluminium
Farbe:	grau

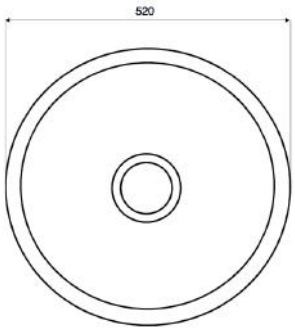

- Hochwertige Druckkammer Audioqualität
- Extrem hohe Sprachverständlichkeit
- 130dB Schalldruck
- Wetter-, Staub- und Dampffest
- Witterungsbeständiges Aluminium-Gehäuse
- Anschluss über Kabel
- Optional Keramikklemme & Thermosicherung lieferbar

Hinweis:

- Mindestabnahmemenge 8 Stück
- Bei Lieferung nicht komplett vormontiert

technische Änderungen vorbehalten - Stand 29.03.2017