DRUCKKAMMER & MUSIK-HORN LAUTSPRECHER

MHE-50T

Musik-Horn Lautsprecher für Außenanwendung
in ABS / V2A mit 50 Watt Leistung

ELKO SCHMID
Elektroakustische Komponenten

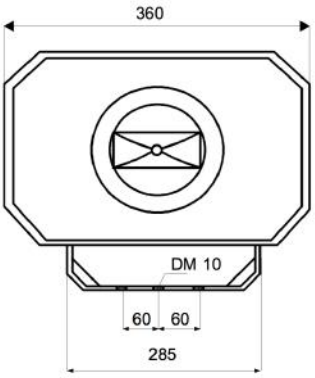

TECHNISCHE DATEN	MHE-50T
Lautsprecher:	2-Wege Musik-Horn
Leistungsaufnahme:	100V-50-30-15W
Übertragungsbereich:	90 -16 000 Hz
Schalldruck 1W/1M max.:	103 dB
Schalldruck 50W/1M max.:	120 dB
Abstrahlverhalten:	100° x 70° (1kHz)
Maße:	360 mm x 250 mm x 320 mm
Gewicht:	4,4 kg
Material:	ABS / V2A
Farbe:	grau

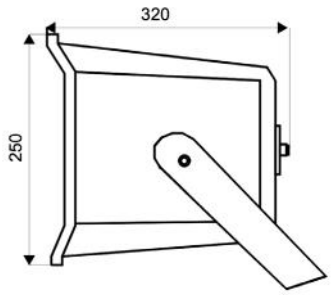

- Wetterfestes & witterungsbeständiges ABS-Gehäuse
- Wetter-, Staub- und Dampffest
- Masthalter erhältlich
- Hochwertige 2-Wege Lautsprecherqualität
- Exzellente Musikübertragung
- Hohe Sprachverständlichkeit
- Anschluss über Kabel
- Optional Keramikklemme & Thermosicherung lieferbar

technische Änderungen vorbehalten - Stand 29.03.2017