ZUBEHÖR FÜR WAND/DECKENEINBAU & WANDAUFBAU-LAUTSPRECHER

ZUBEHÖR

DEL

DLS

CLB

WHL

WLA

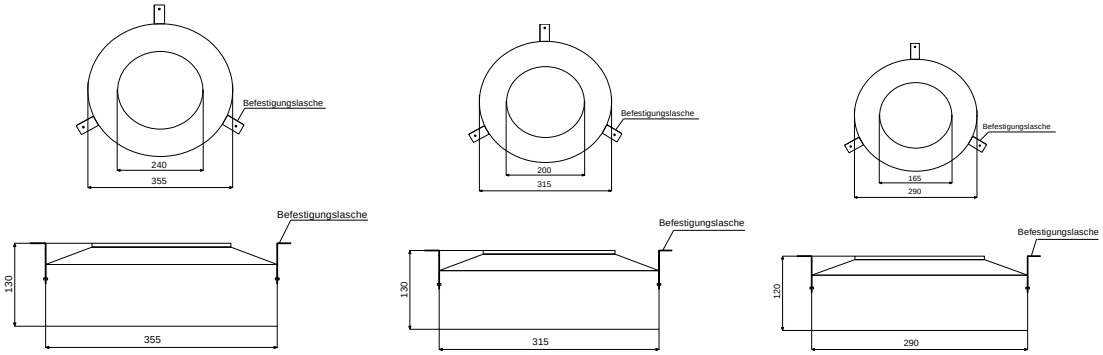

- UP-GEHÄUSE & FEUERTÖPFE AUS ROSTGESCHÜTZTEM ZINKOR
- UP-GEHÄUSE AUCH FÜR SDL/QDL-170F LIEFERBAR
- UP-GEHÄUSE & FEUERTÖPFE IN SONDERGRÖßEN LIEFERBAR
- **LAUTSTÄRKE-REGLER** & **24-V-RELAIS** IN VERSCHIEDENEN VARIATIONEN LIEFERBAR

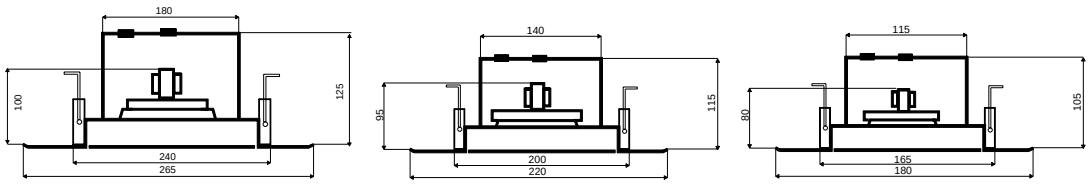

LAUTSPRECHER