PROFESSIONELLES PA/DISCO-SPEAKER-SYSTEM **HYPERSONIC-10/12/15**

- **KRATZUNEMPFINDLICHES** BASSREFLEX-KUNSTSTOFF-GEHÄUSE
- HOCHWERTIGE KOMPONENTEN FÜR **MUSIK-PERFORMANCE**
- **STATIV-FLANSCH** EINGEBAUT
- SEITLICH INTEGRIERTER **TRAGEGRIFF**
- **OPTIONAL ERHÄLTLICH:**
- **100-V**-HIGH-END-**RINGKERN-ÜBERTRAGER** ODER **STANDARD-ÜBERTRAGER**
- HÖHENVERSTELLBARES **STATIV**
- WANDHALTER MIT OPTIONALEM **STABILISATOR**

TECHNISCHE DATEN:	HYPERSONIC-10	HYPERSONIC-12	HYPERSONIC-15
Lautsprecher:	10"LF / 1,25"HF-Treiber	12"LF / 1,25"HF-Treiber	15"-LF/1,75"HF-Treiber
Impedanz:	8 Ohm	8 Ohm	8 Ohm
Nennleistung:	200W	300W	300W
Übertragungsbereich:	55-20 000 Hz	50-20 000 Hz	40-20 000 Hz
Schalldruck 1W/1m:	94 dB	96 dB	96 dB
Schalldruck nW/1m:	117 dB	121 dB	121 dB
Maße:	510 x 341 x 280 mm	580 x 410 x 330 mm	690 x 470 x 410 mm
Gewicht:	11 Kg	16 Kg	22 Kg
Farbe:	schwarz	schwarz	schwarz
Anschluß:	Speakon & 6,3 Klinke	Speakon & 6,3 Klinke	Speakon & 6,3 Klinke
optional 100-Volt:	100V-200-150-100W	100V-200-150-100W	100V-200-150-100W
optional 100-Volt:	100V-100-75-50W	100V-100-75-50W	100V-100-75-50W

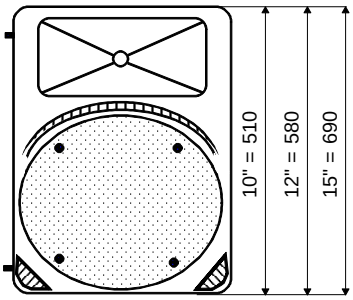

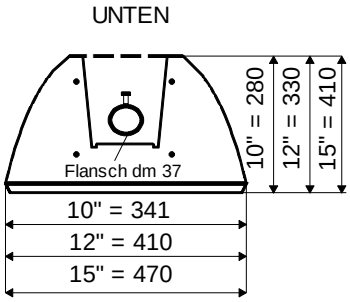

HYPERSONIC 10 12 15

PA SPEAKER SYSTEM