ALU-SOUND-PROJECTOR **LA-200WT-DC-10W & 30W** für **A/B-SYSTEME**

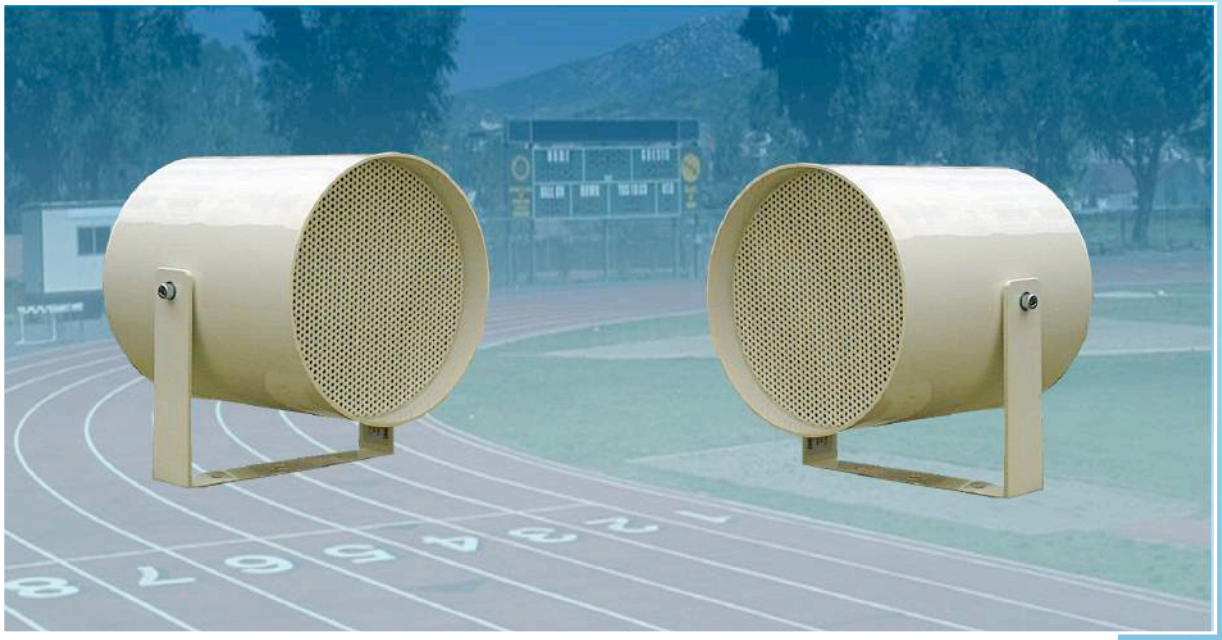

- **ZWEI UNABHÄNGIGE** SCHWINGSPULEN PRO SYSTEM
- **ZWEI UNABHÄNGIGE** 100-VOLT ÜBERTRAGER
- ERMÖGLICHT VERSORGUNG DES LAUTSPRECHERS ÜBER **2 GETRENNTE** KABEL-ZULEITUNGEN
- BEI AUSFALL EINER LINIE FORTLAUFENDE FUNKTION DES ZWEITEN-SYSTEMS
- **50-HZ-**STABILE ÜBERTRAGER
- AUSSCHLIEßLICH **EDELSTAHL/ALUMINIUM**-KOMPONENTEN
- EXTRA **REGENSCHUTZ** DURCH ZURÜCKGESETZTES SYSTEM
- SONDERFARBEN & VERCHROMTE VERSIONEN LIEFERBAR
- SONDERGRÖßEN & **PENDEL**-VERSIONEN ERHÄLTLICH

TECHNISCHE DATEN:	LA-200WT-DC/10W	LA-200WT-DC/30W
Lautsprecher:	2 x 8"-30W-Fullrange-LS	2 x 8"-30W-Fullrange-LS
Leistungsaufnahme:	2 x 10-5-2,5W	2 x 30-20-10W
Übertragungsbereich:	80-18 000 Hz	80-18 000 Hz
Schalldruck 1W/1m:	95 dB	95 dB
Schalldruck NW/1m:	105 dB	109,5 dB
Maße (d x tiefe) :	219 mm x 250 mm	219 mm x 250 mm
Gewicht:	3,4 Kg	3,5 Kg
Farbe:	RAL 9010	RAL 9010

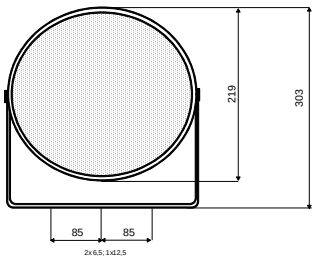

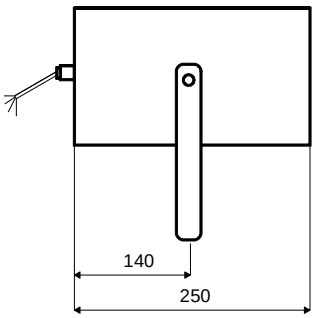

LAMPRODYN

200 WT

DC

10W

30W

FÜR

A / B

LINIEN

SYSTEME