Wetterfester ALU-SOUND-PROJECTOR **LA-200-AB** für **A/B-SYSTEME**

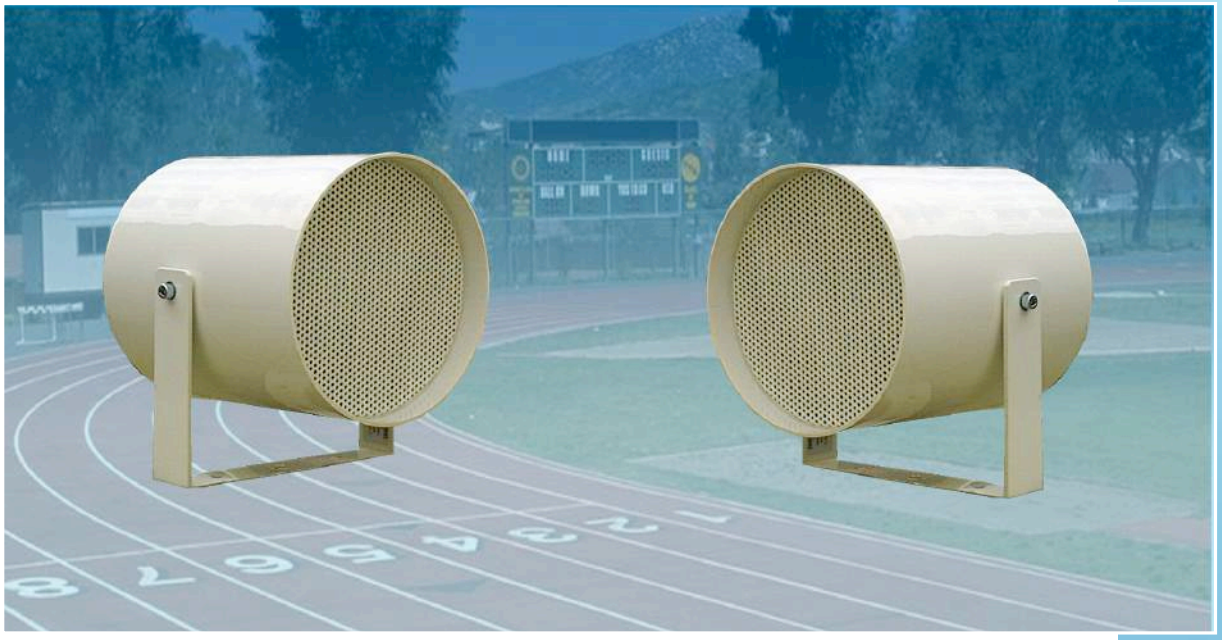

- **ZWEI UNABHÄNGIGE** LAUTSPRECHER PRO SYSTEM
- **ZWEI UNABHÄNGIGE** 100-VOLT ÜBERTRAGER
- ERMÖGLICHT VERSORGUNG DES LAUTSPRECHERS ÜBER **2 GETRENNTE** KABEL-ZULEITUNGEN
- BEI AUSFALL EINER LINIE FORTLAUFENDE FUNKTION DES ZWEITEN-SYSTEMS
- **50-HZ-**STABILE ÜBERTRAGER
- AUSSCHLIEßLICH **EDELSTAHL/ALUMINIUM**-KOMPONENTEN
- EXTRA **REGENSCHUTZ** DURCH ZURÜCKGESETZTES SYSTEM
- SONDERFARBEN & VERCHROMTE VERSIONEN LIEFERBAR
- SONDERGRÖßEN & **PENDEL**-VERSIONEN ERHÄLTLICH

TECHNISCHE DATEN:	LA-200WT-AB	LA-200WT-AB/10W
Lautsprecher:	2 x 15W 165 x 70mm Fullrange	2 x 15W 165 x 70mm Fullrange
Leistungsaufnahme:	2 x 6-3-1,5W	2 x 10-5-2,5W
Übertragungsbereich:	70-20 000 Hz	70-20 000 Hz
Schalldruck 1W/1m:	93 dB	93 dB
Schalldruck nW/1m:	101 dB	103 dB
Maße (d x tiefe) :	219 mm x 250 mm	219 mm x 250 mm
Gewicht:	2,9 Kg	3,5 Kg
Farbe:	RAL 9010	RAL 9010

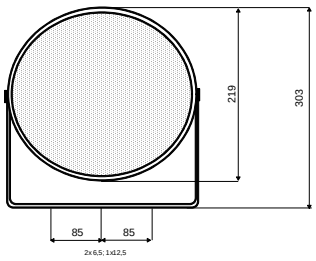

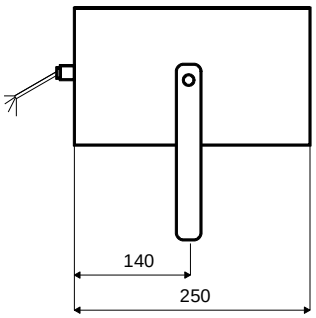

LAMPRODYN 200 A / B FÜR A / B LINIEN SYSTEME