Wetterfester 30-Watt-2-Wege-ALU-SOUND-PROJECTOR **LA-200 WT**

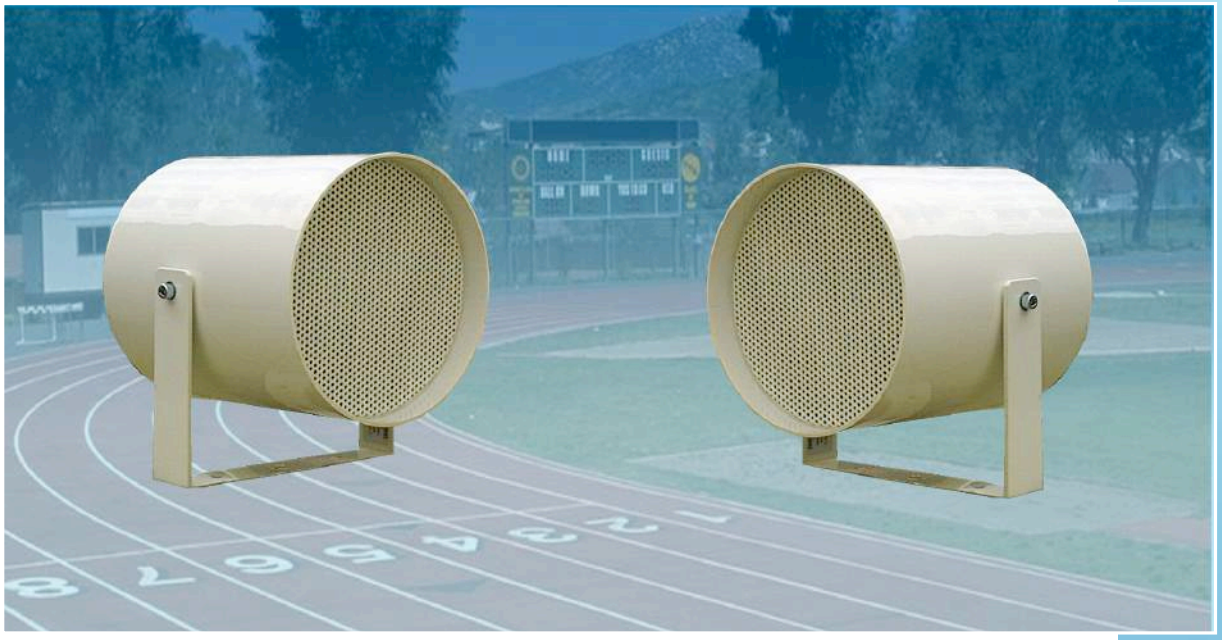

- FEUERGESCHÜTZT
- ZEITLOS FORMSTABIL
- AUSSCHLIEßLICH **EDELSTAHL/ALUMINIUM**-KOMPONENTEN
- EXTRA **REGENSCHUTZ** DURCH ZURÜCKGESETZTES SYSTEM
- 50-HZ-STABILER ÜBERTRAGER
- SEHR HOHE LAUTSPRECHER-QUALITÄT (DEL/DLS-265F/E-SONIC-808)
- LEISTUNGSEINSPARUNG DURCH **HOHEN SCHALLDRUCK**
- SONDERFARBEN & VERCHROMTE VERSIONEN LIEFERBAR
- SONDERGRÖßEN & **PENDEL**-VERSIONEN ERHÄLTLICH

TECHNISCHE DATEN:	LA-200WT-30W	LA-200WT/E-SONIC-808 (UPGRADE DES ALTEC-408)
Lautsprecher:	30W Elko-2-Wege-System	30/60W-E-SONIC-808
Leistungsaufnahme:	100V-30-15-7,5W	100V-30-15-7,5W
Übertragungsbereich:	50-20 000 Hz	60-20 000 Hz
Schalldruck 1W/1m:	98 dB	100 dB
Schalldruck 30W/1m:	113 dB	115 dB
Schalldruck 1W/1m **max:**	99 dB (4,7 kHz)	102,5 dB (4 kHz)
Schalldruck 30W/1m **max:**	114 dB (4,7 kHz)	117,5 dB (4 kHz)
Abstrahlverhalten:	180 ° (1,6 kHz)	180° (1 kHz)
Maße (d x tiefe) :	219 mm x 250 mm	219 mm x 250 mm
Gewicht:	2,9 Kg	3,5 Kg
Farbe:	RAL 9010	RAL 9010

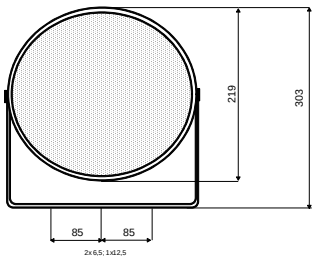

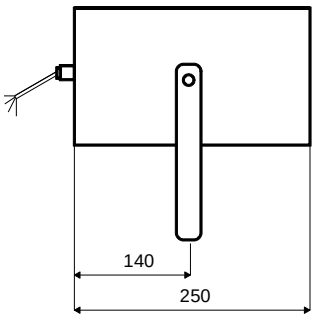

LAMPRODYN

200 WT

2 Wege

30 Watt

30 Watt
E-Sonic 808

UPGRADE des ALTEC 408/409

WETTERFEST