SOUND-PROJEKTOR **SPOT-2010** in **ALU** oder **ABS-VERSION**

- HOHE **AUDIO-QUALITÄT**
- RICHTCHARAKTERISTIK IM SPRACH-BEREICH
- LEISTUNGSEINSPARUNG DURCH HOHEN SCHALLDRUCK
- **FEUERGESCHÜTZT & SCHWER ENTFLAMMBAR**
- SPRITZWASSERGESCHÜTZTES ALU/ABS-GEHÄUSE
- **ALU-GITTER, ALU-BÜGEL & V2A-SCHRAUBEN**
- BESONDERS **WETTERFESTE VERSIONEN** LIEFERBAR (LA-130/160/200-WT)
- 2-WEGE-VERSIONEN LIEFERBAR (LA-130/160/200-T)
- SONDERFARBEN LIEFERBAR (LA-130/160/200-T)
- ZUGANGSMÖGLICHKEIT BEI ALU-VERSION ÜBER RÜCKSEITE

TECHNISCHE DATEN:	SPOT-2010-ABS	SPOT-2010-ALU
Lautsprecher:	25W-5"-Breitband	25W-5"-Breitband
Leistungsaufnahme:	100V-20-10-5W	100V-20-10-5W
Übertragungsbereich:	110-17 000 Hz	110-17 000 Hz
Schalldruck 1W/1m:	95 dB	95 dB
Schalldruck 20W/1m:	108 dB	108 dB
Maße:	138 x 205 mm	138 x 200 mm
Gewicht :	1,6 Kg	2,2 Kg
Farbe:	weiß	weiß

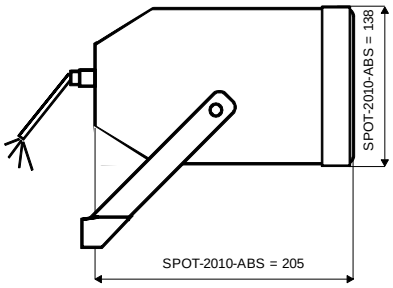

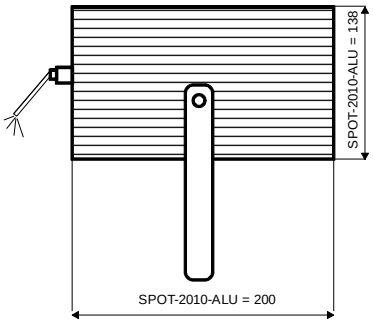

SPOT 2010 ABS

SPOT 2010 ALU

SOUND PROJEKTOR

20W

10W

5W