100-WATT-DRUCKKAMMER-KOMBINATION **ALARM-100T**

ALARM

100T

100W

50W

HIGH SPL POWER HORN

- **WETTERFEST**
- WITTERUNGSBESTÄNDIGES **ALU**-HORN-GEHÄUSE
- WITTERUNGSBESTÄNDIGES **ALU**-TREIBER-GEHÄUSE
- STAUBFEST/DAMPFFEST
- 100-VOLT/**100-50-WATT**-ANSCHLÜSSE
- HOCHWERTIGE DRUCKKAMMER-AUDIO-QUALITÄT
- EXTREM HOHE **SPRACHVERSTÄNDLICHKEIT**
- **130dB** SCHALLDRUCK
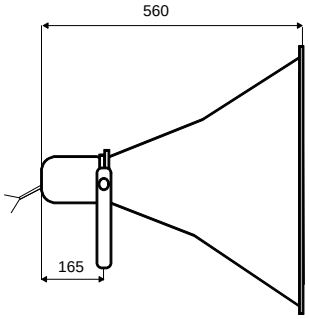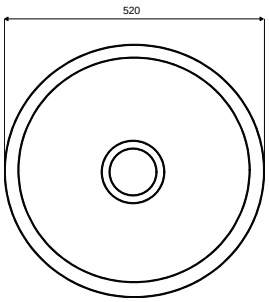
TECHNISCHE DATEN:	**ALARM-100T**
Nennleistung:	100 Watt
Leistungsaufnahme:	100V-100-50W
Übertragungsbereich:	150 – 10 000 Hz
Schalldruck 1W/1m:	110 dB
Schalldruck NW/1m:	130 dB
Abstrahlverhalten:	180° (2KHz)
Maße (D x T):	520 x 560 mm
Gewicht:	ca. 5,2 Kg
Farbe:	weiß-grau